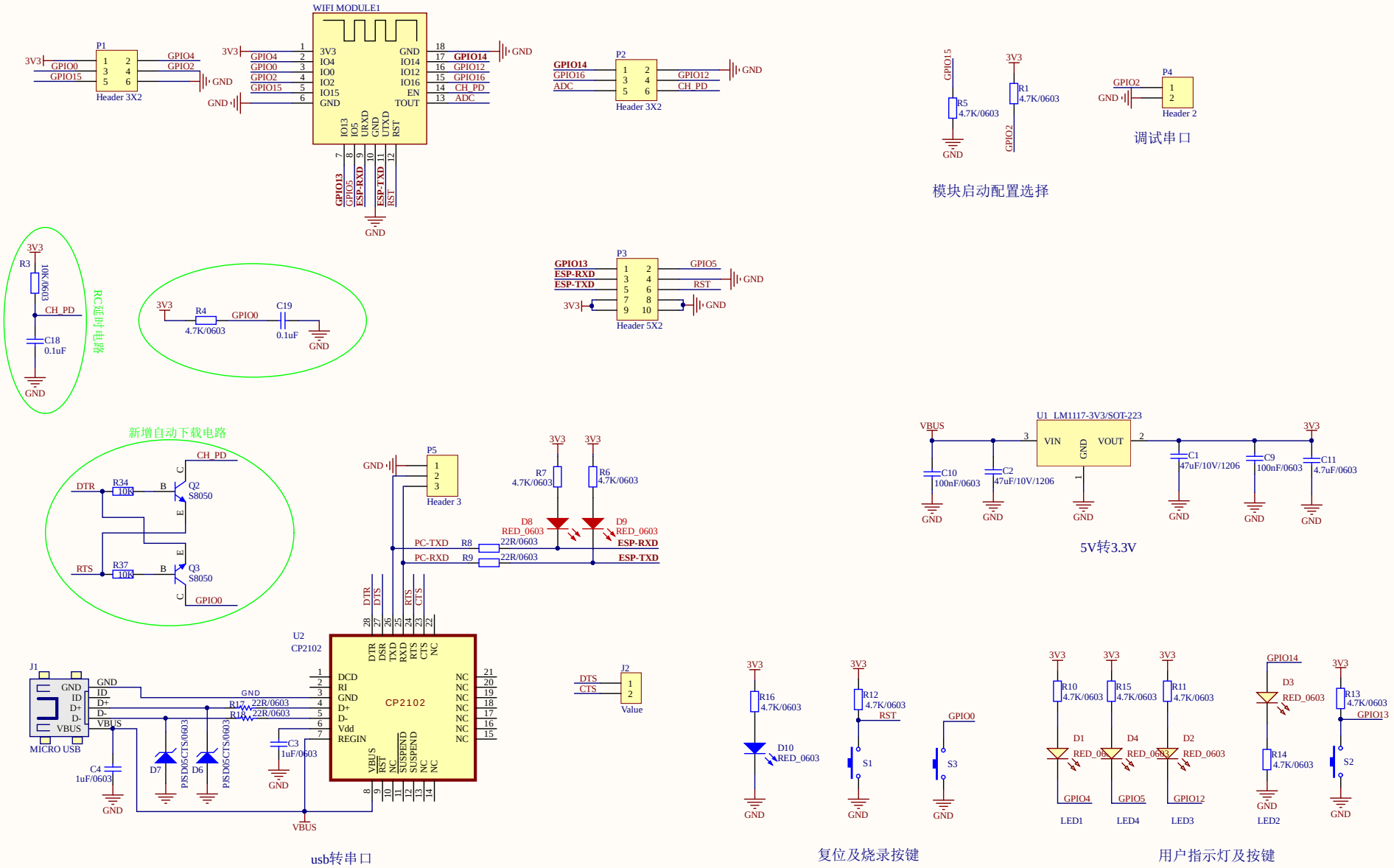ESP8266-MINITOOL 原理图 V1.0